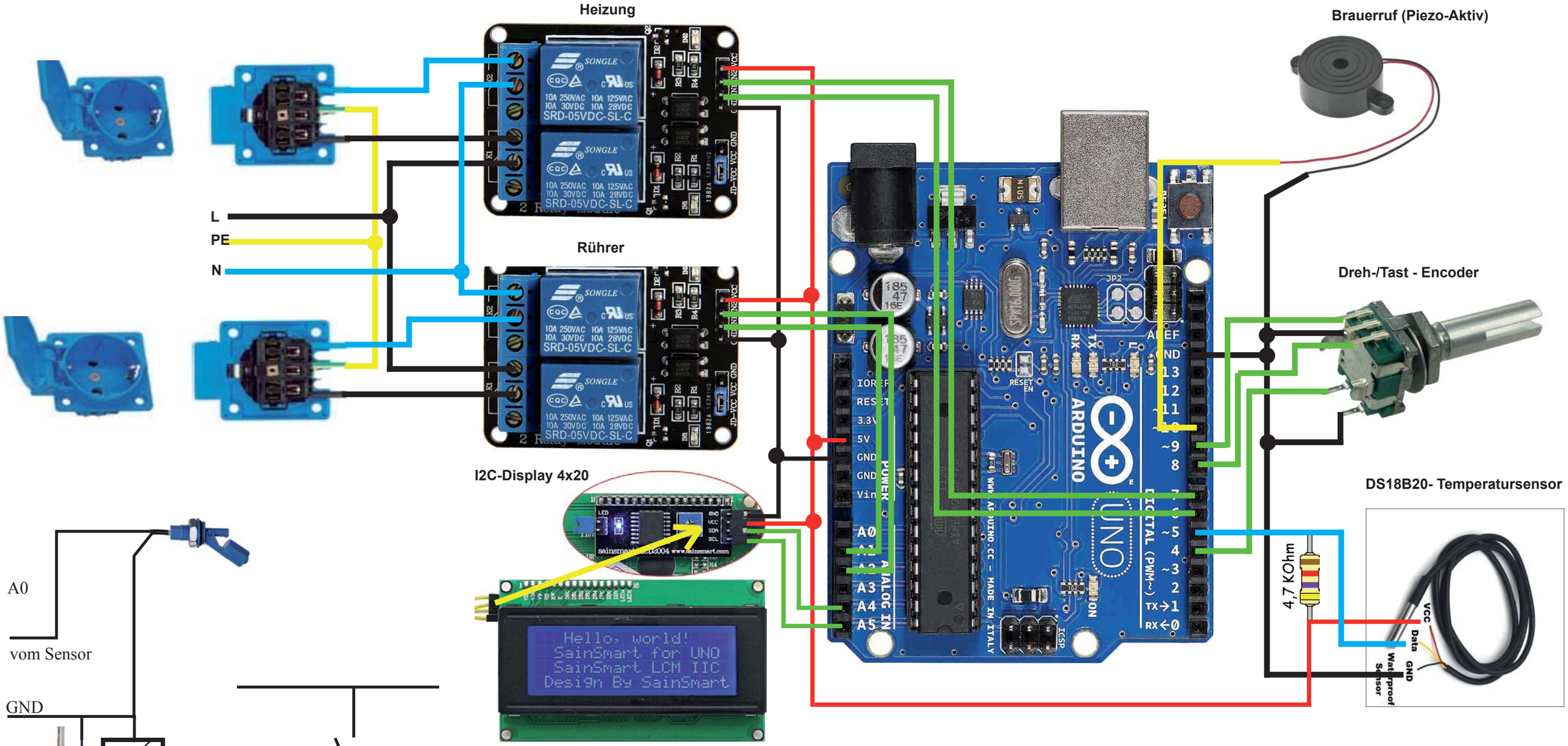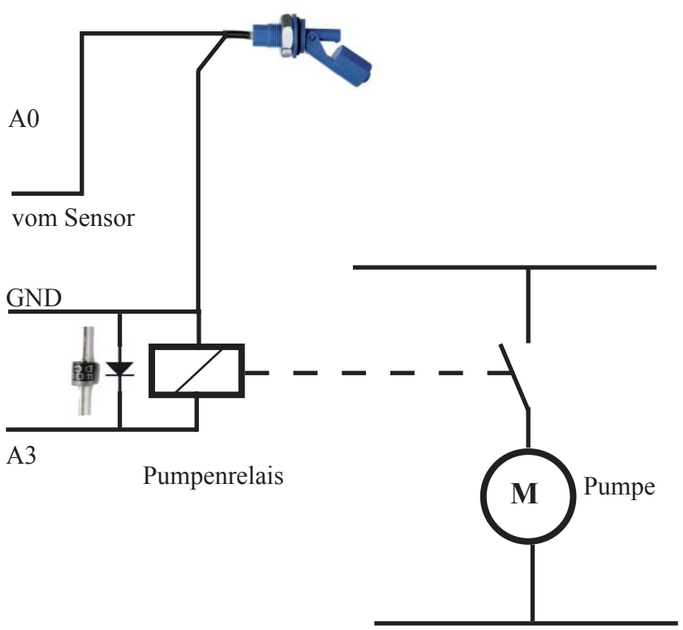Achtung: Vor der ersten Inbetriebnahme den Steckdosenanschluss auf Spannungsfreiheit überprüfen! Je nach eingestellter Relaislogik im Sketch kann das Schaltverhalten umgekehrt sein!